德國製造
水箱系統

viega

Visign for Style 21

NEW

沖水面板

（白色WT / 鍍鉻CP / 磨砂銀MT）

86111

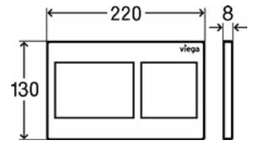

Visign for Style 23

GOLD AWARD 2020

GERMAN DESIGN AWARD WINNER 2020

NEW

沖水面板

（白色WT / 鍍鉻CP / 磨砂銀MT / 鋼琴黑BK）

86131

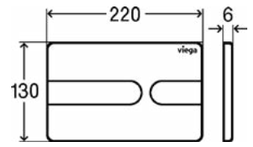

Visign for Style 20

NEW

沖水面板

（白色WT / 鍍鉻CP / 磨砂銀MT）

86101

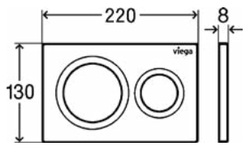

Visign for Style 24

DESIGN AWARD 2020

NEW

沖水面板

（白色WT / 鍍鉻CP / 磨砂銀MT / 鋼琴黑BK）

86141

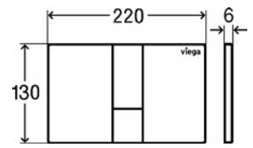

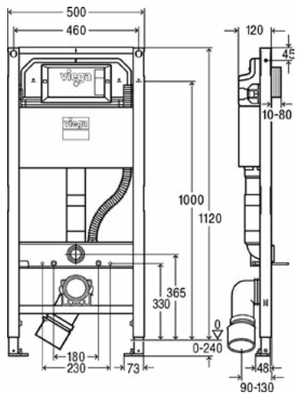

NEW

Viega Prevista

藏牆式水箱系統連支架　1120mm

8522

- 掛廁支架承重力高達 400KG
- 沖水面板安裝方向：正面
- 適用於：掛牆式座廁
- 沖水量：3/6L
- 另配安裝鏍絲 8570.36

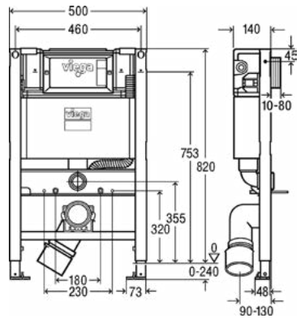

NEW

Viega Prevista

藏牆式水箱系統連支架　820mm

8533

- 掛廁支架承重力高達 400KG
- 沖水面板安裝方向：正面 / 頂按
- 適用於：掛牆式座廁
- 沖水量：3/6L
- 另配安裝鏍絲 8570.36

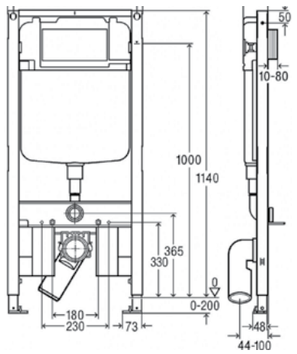

NEW

Viega Prevista Slim（水箱厚度僅 80mm）

超薄藏牆式水箱系統連支架　1140mm

8523

- 掛廁支架承重力高達 400KG
- 沖水面板安裝方向：正面
- 適用於：掛牆式座廁
- 沖水量：3/6L
- 另配安裝鏍絲 8570.36

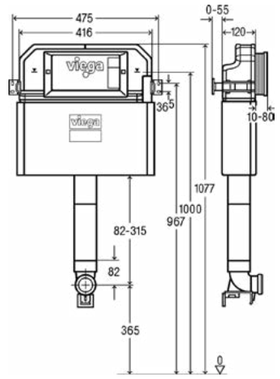

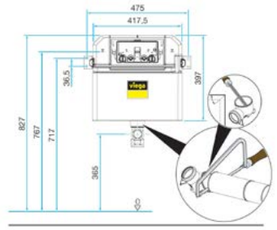

NEW

Viega Prevista

藏牆式水箱系統

1077mm 或 827mm

8502

- 沖水面板安裝方向：正面
- 適用於：貼牆式座地廁
- 沖水量：3/6L

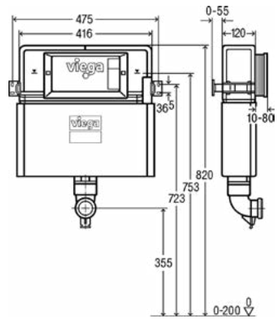

NEW

Viega Prevista

藏牆式水箱系統　820mm

8504

- 沖水面板安裝方向：正面 / 頂按
- 適用於：貼牆式座地廁
- 沖水量：3/6L

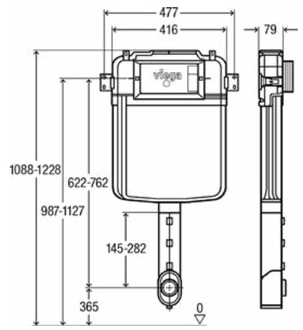

NEW

Viega Prevista Pure (水箱厚度僅 80mm)

超薄藏牆式水箱系統

可調較高度範圍：1088-1228mm

8503

- 沖水面板安裝方向：正面
- 適用於：貼牆式座地廁
- 沖水量：3/6L
- 另配座廁連接管 8310.79